SUPPORT POUR FIXATION PLAFOND PROFIL FERMÉ ELLIPSE

VOLPATO

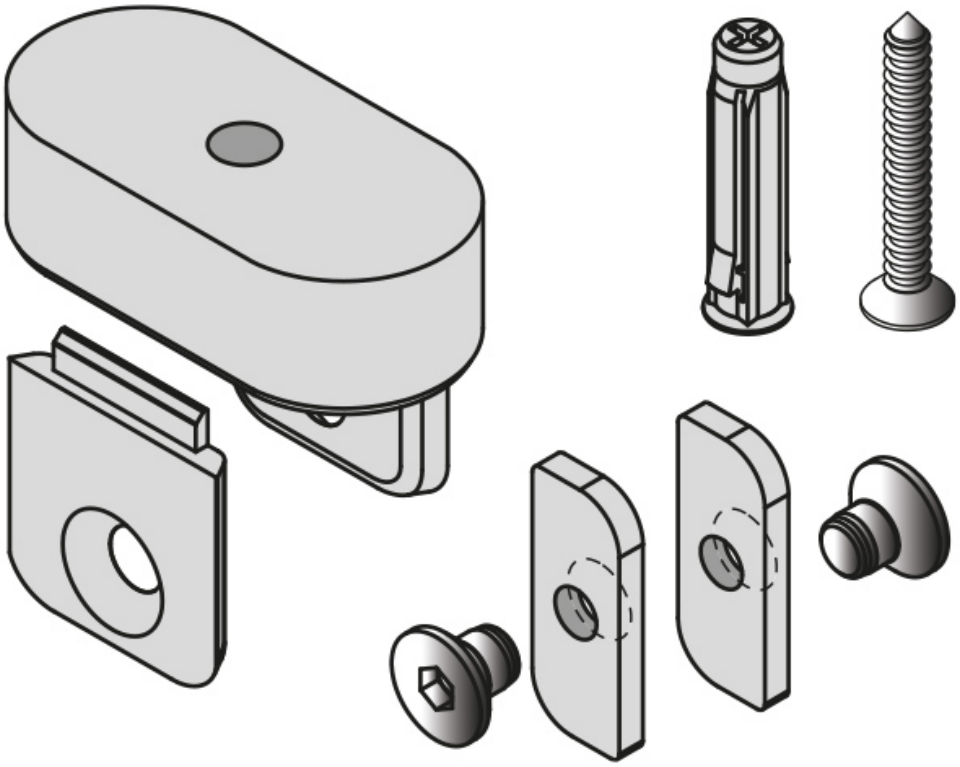

https://www.qama.fr/support-pour-fixation-plafond-profil-ferme-ellipse-p69860

Tel : 02 43 13 49 49 Fax : 02 43 30 26 16 www.qama.fr